TRAMA®

armário •
wardrobe •
armario •
armoire •
kast •

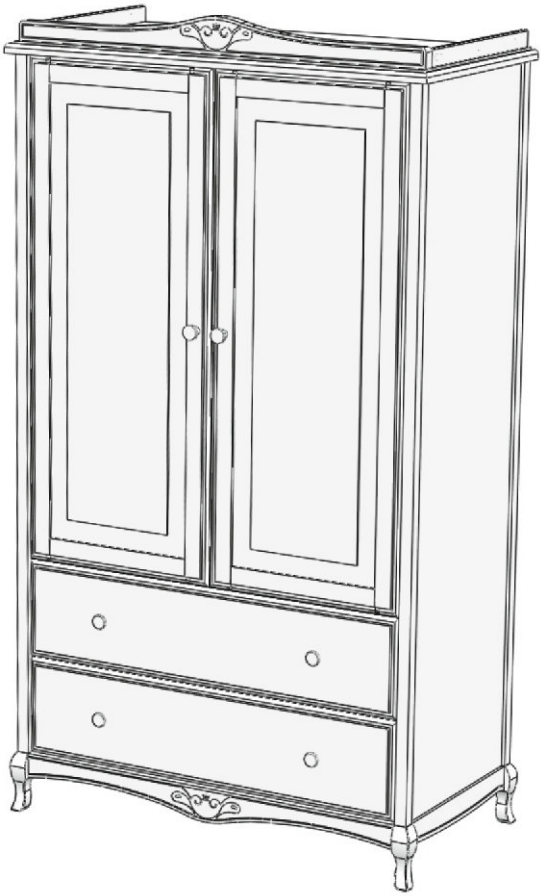

Glamour

made in europe

instructions • instrucciones • instruções • gebruiksaanwijzing

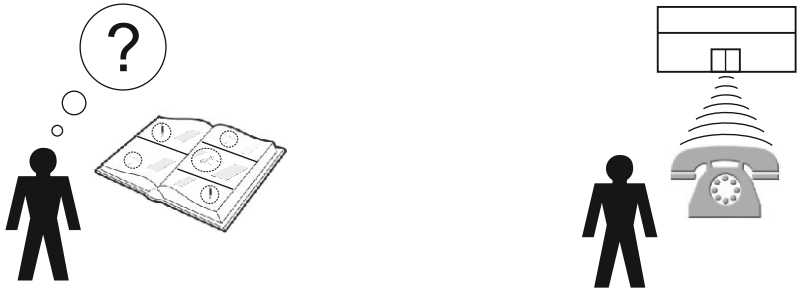

To be assembled by the purchaser
Para montar por el consumidor
A montar pelo cliente
À monter soi-même
In Kit

TOOLS REQUIRED
HERRAMIENTAS NECESARIAS
FERRAMENTAS NECESSARIAS
OUTILS NÉCESSAIRES
GEREEDSCHAP NODIG

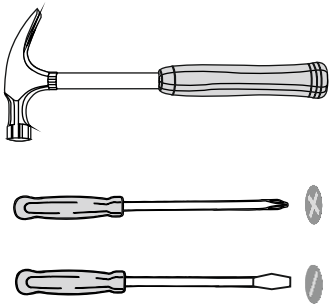

	COMPONENTS • COMPONENTES COMPOSANTS • INHOUD			
A1		1	172 x 50 cm	
A2		1	172 x 50 cm	
B		1	111 x 58 cm	
C		2	101 x 53 cm	
D1		1	107 x 8,5 cm	
D2 D3	1 x D2 1 x D3	2	51 x 4 cm	
E1		2	172 x 3 cm	
E2		2	172 x 3 cm	
F1		1	101 x 8,5 cm	
F2		1	101 x 7 cm	
G		2	173 x 51 cm	

	COMPONENTS • COMPONENTES COMPOSANTS • INHOUD			
H		1	1708 mm	
J		2	50 x 6,5 cm	
K_1		4	15 x 4,5 cm	
K_2		6	Ø3,5 x 2 cm	
L	2 x L_2 2 x L_1	4	45 x 17 cm	
M		2	101 x 24 cm	
N		2	95 x 17 cm	
O		2	97 x 45 cm	
P		62		
Q		62	7,75 x 35 mm	
R		62		
S_1		54	3,5 x 16 mm	
S_2		12	3,5 x 20 mm	
S_3		12	4 x 16 mm	

	COMPONENTS • COMPONENTES COMPOSANTS • INHOUD			
S4		6	M4 x 30 mm	
S5	White Blanco Branco Blanche	28	4 x 16 mm	
S6		4	M6 x 40 mm	
T		2	122 x 50 cm	
U		4		
V		4		
W	2 x W1 2 x W2	4	45 x 4 cm	
X		4		
Y	6 x Y1 6 x Y2	12		
Z		1	1003 mm	
£		4		
#		2		
@		20		

	COMPONENTS • COMPONENTES COMPOSANTS • INHOUD			
%		1		
&		1		
§		2		
!	Nº5	1		

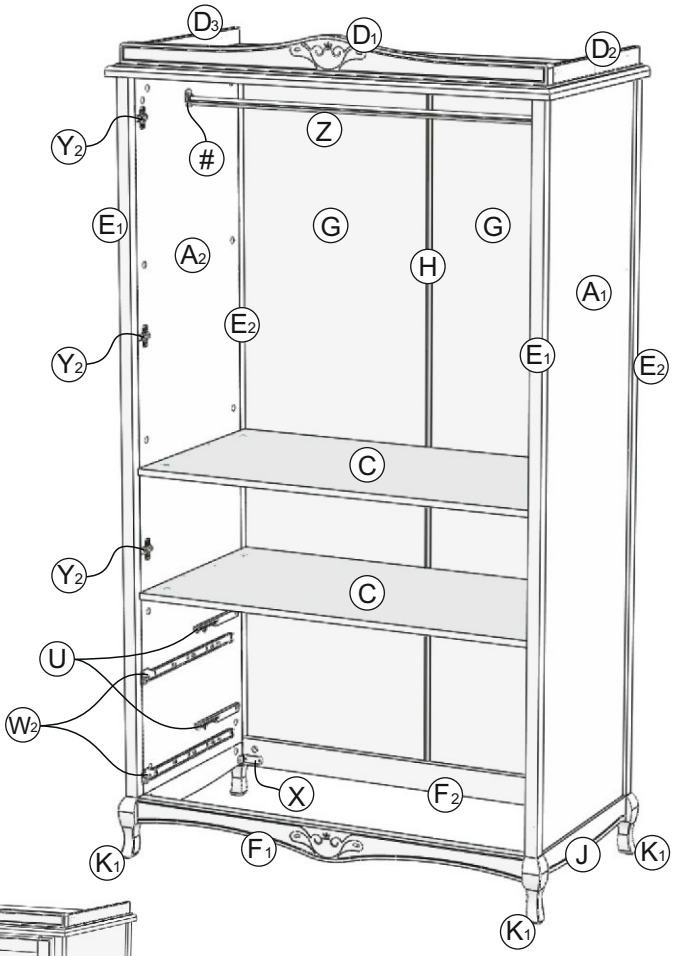

External Dimensions
Dimensiones externas
Dimensões Exteriores
Dimensions extérieures
Extern Afmetingen

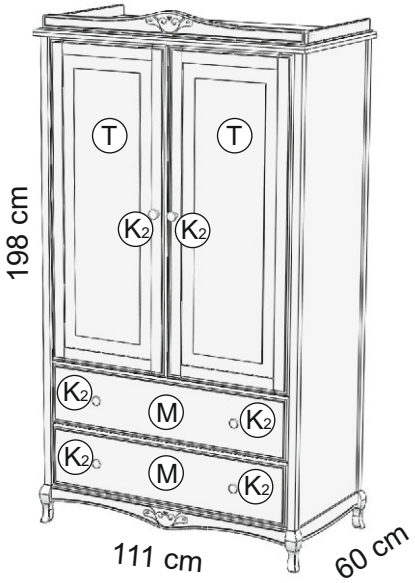

Raw Material: Wooden Pine / MDF
Finished Product Coated With:
Varnish or Painted (non-toxic)

Materia Prima: Pino Natural / MDF
Producto terminado acabado de:
Barniz o Pintura (no tóxicos)

Matéria-Prima: Pinho Natural / MDF
Acabamento do Produto:
Verniz ou Lacado (não toxico)

Matière Première: Pin / MDF
Produit Fini enduit de:
Vernis ou Peinture (non toxique)

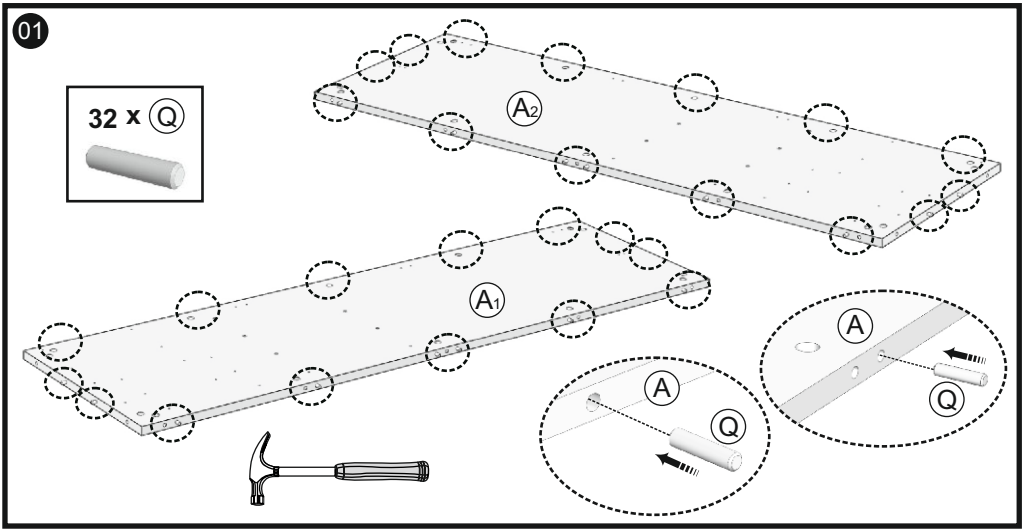
01
32 x Q
A2
A1
A
Q
A
Q

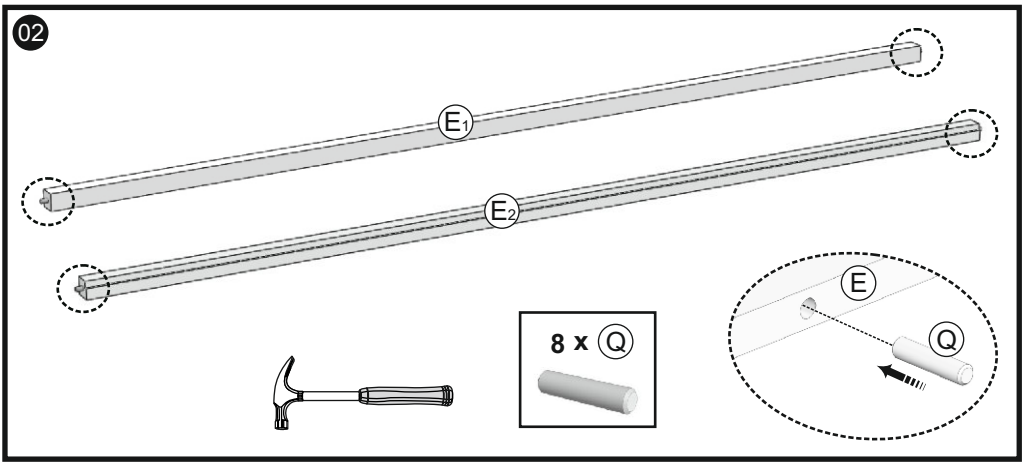
02
E1
E2
8 x Q
E
Q

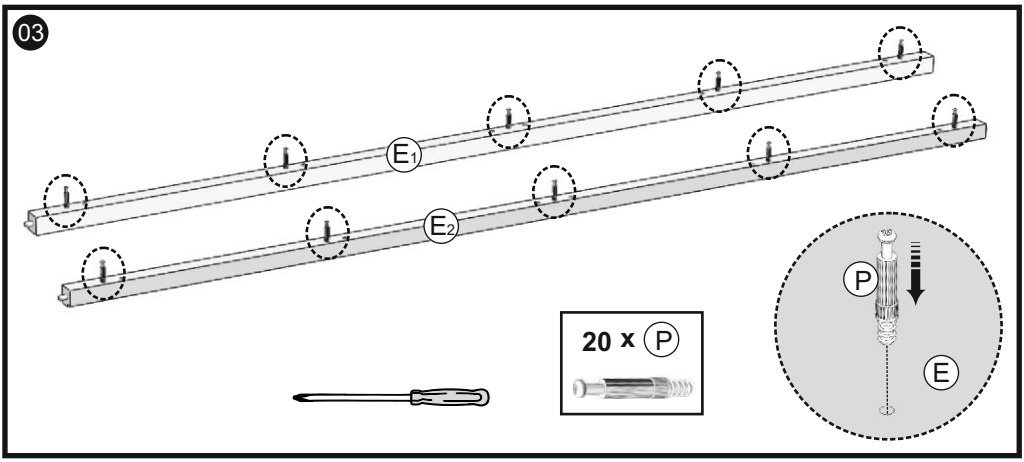
03
E1
E2
20 x P
P
E

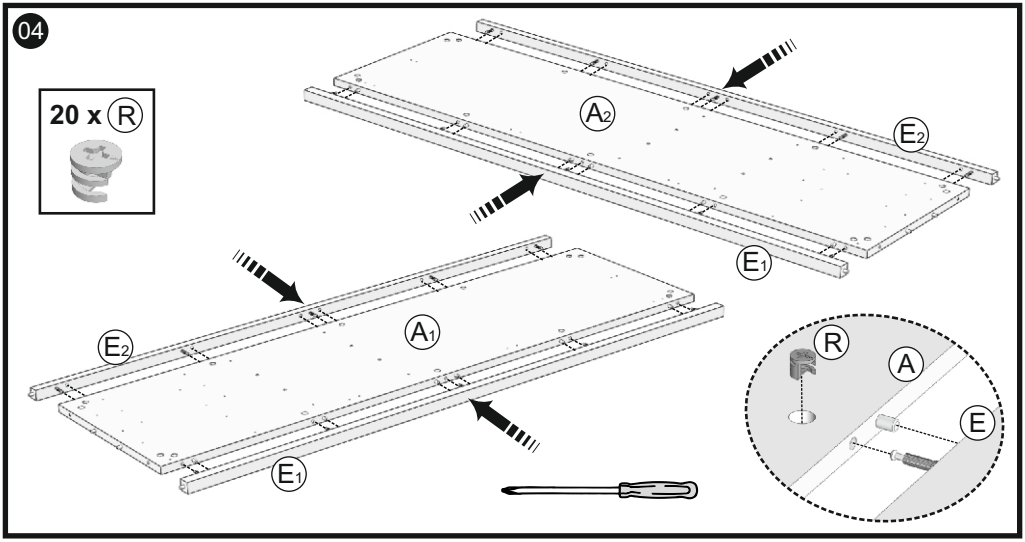
04
20 x R
A2
E2
E1
A1
E2
E1
R
A
E

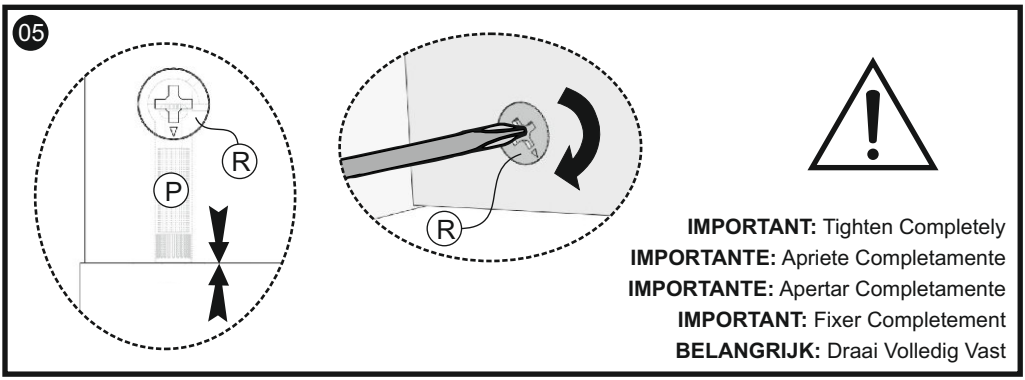
05
R
P
R
IMPORTANT: Tighten Completely
IMPORTANTE: Apriete Completamente
IMPORTANTE: Apertar Completamente
IMPORTANT: Fixer Completement
BELANGRIJK: Draai Volledig Vast

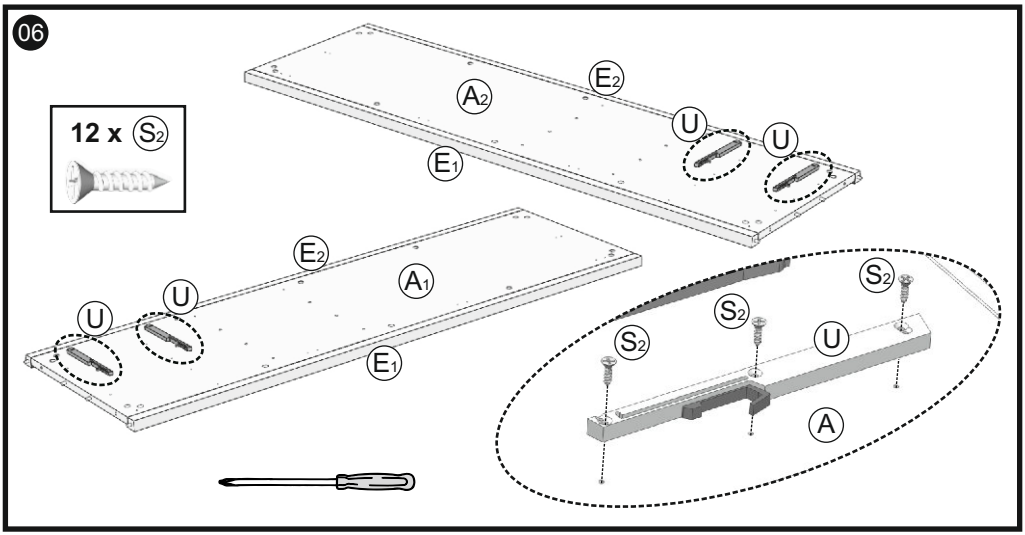
06
12 x S2
A2
E2
U
U
E1
E2
A1
U
U
E1
S2
S2
S2
U
A

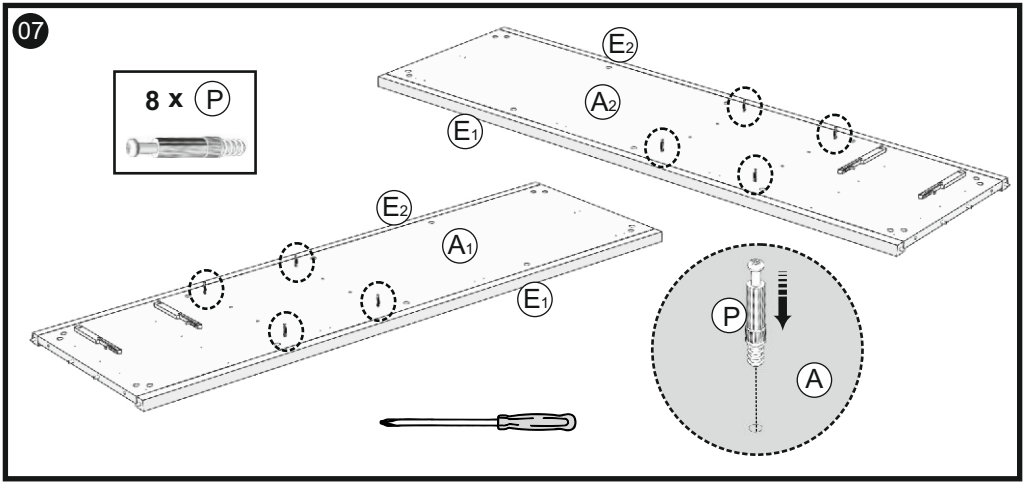
07
8 x P
E2
A2
E1
E2
A1
E1
P
A

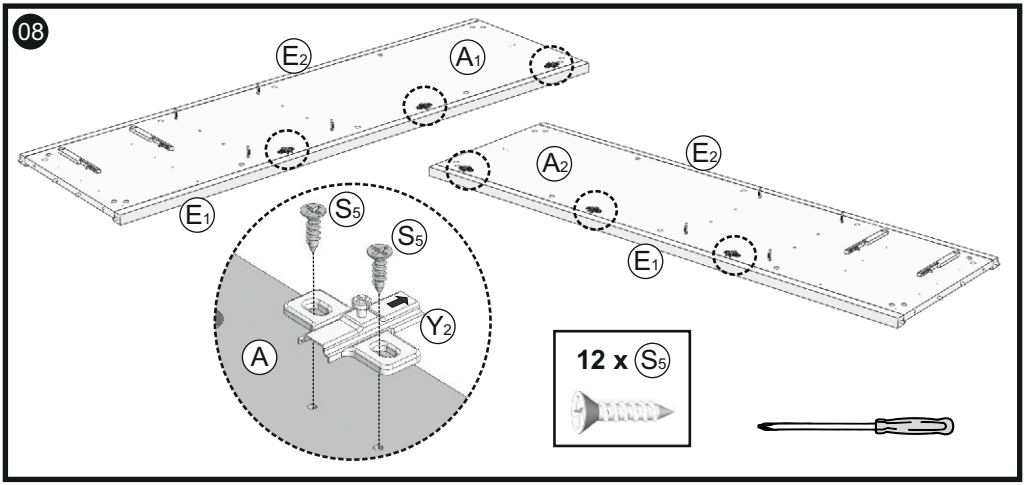
08
E2
A1
E1
A2
E2
E1
S5
S5
Y2
A
12 x S5

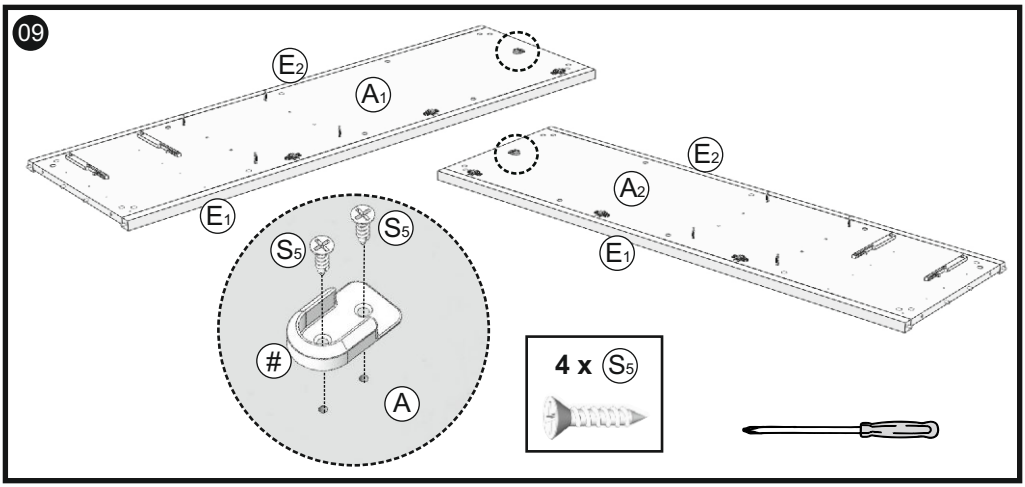
09
E2
A1
E1
E2
A2
E1
S5
S5
#
A
4 x S5

10

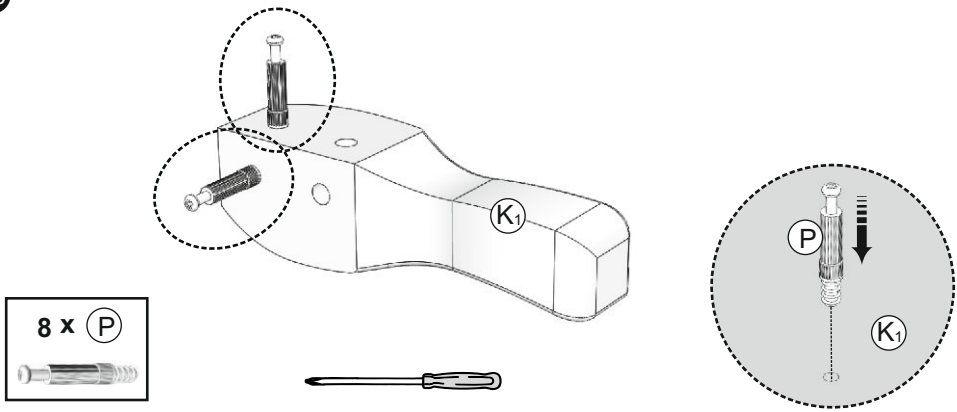

11

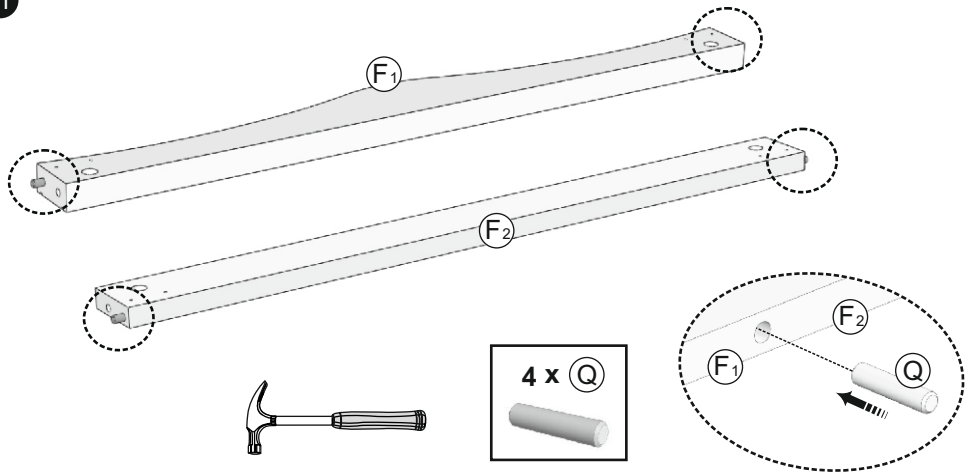

12

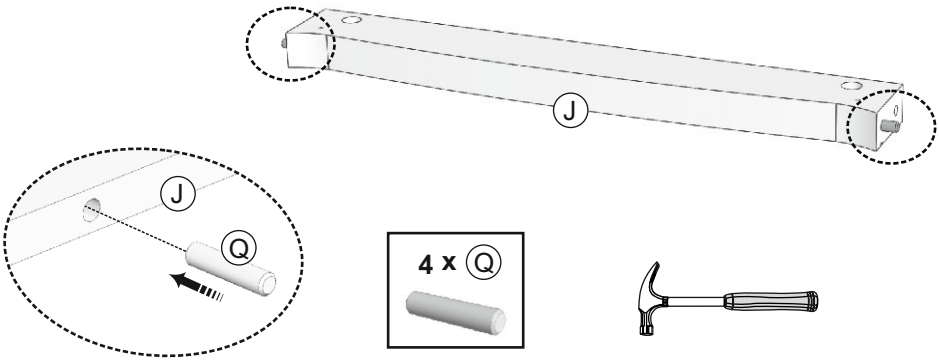

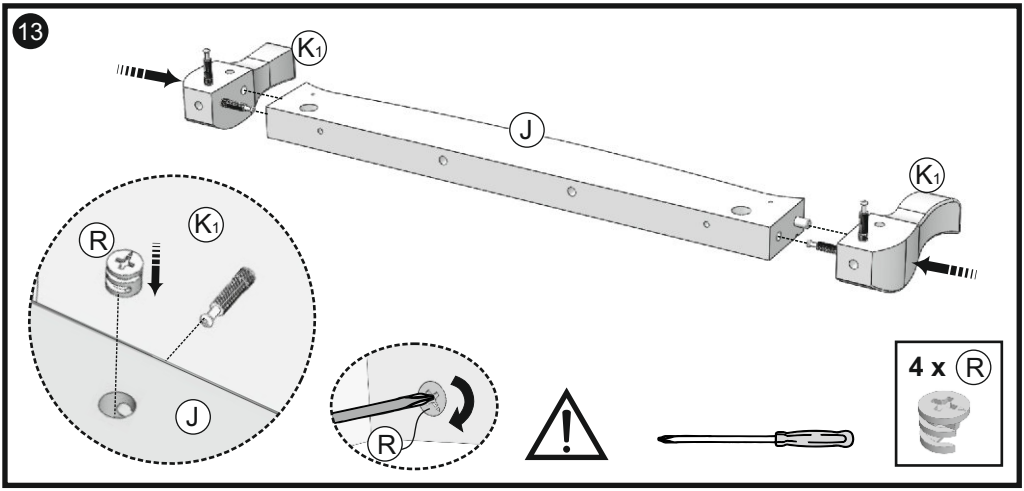
13
K1
J
K1
R
K1
J
R
4 x R

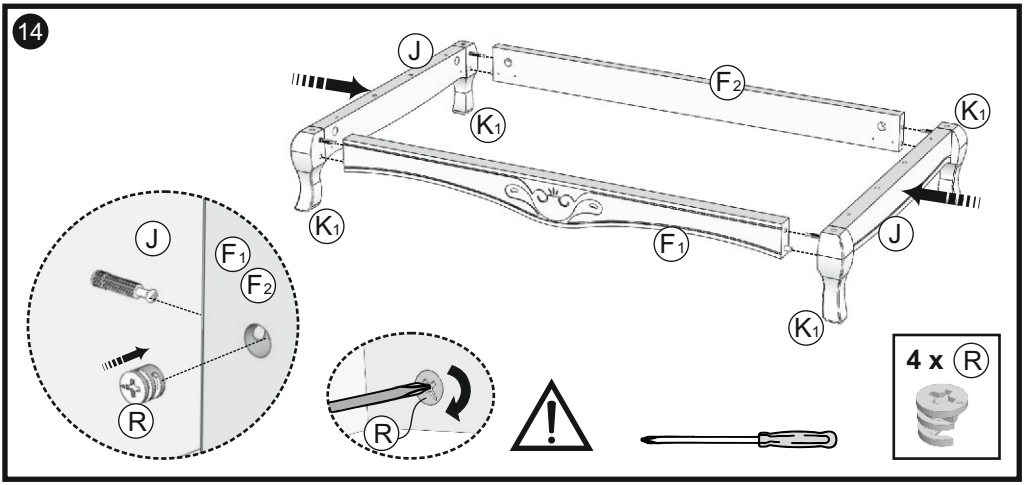
14
J
F2
K1
K1
K1
F1
J
K1
J
F1
F2
R
R
4 x R

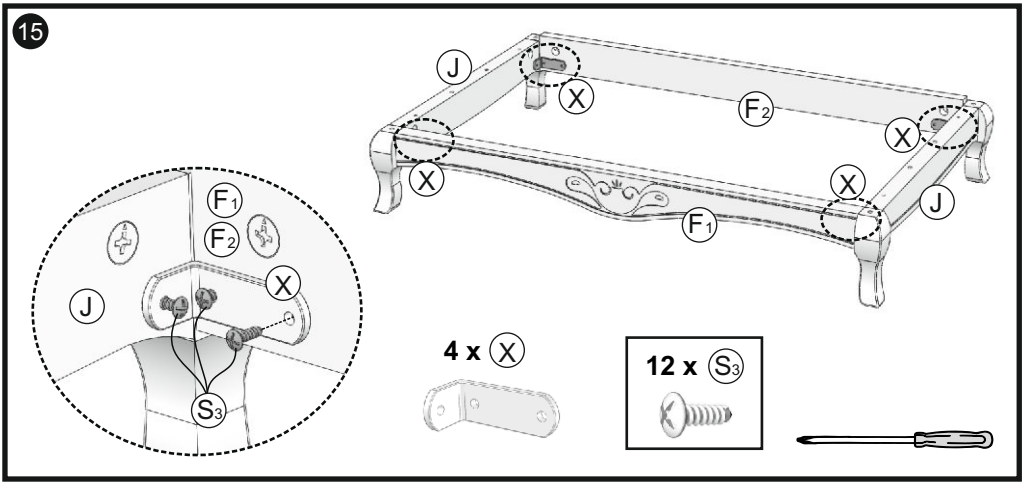
15
J
X
F2
X
X
X
J
F1
F1
F2
X
J
S3
4 x X
12 x S3

16

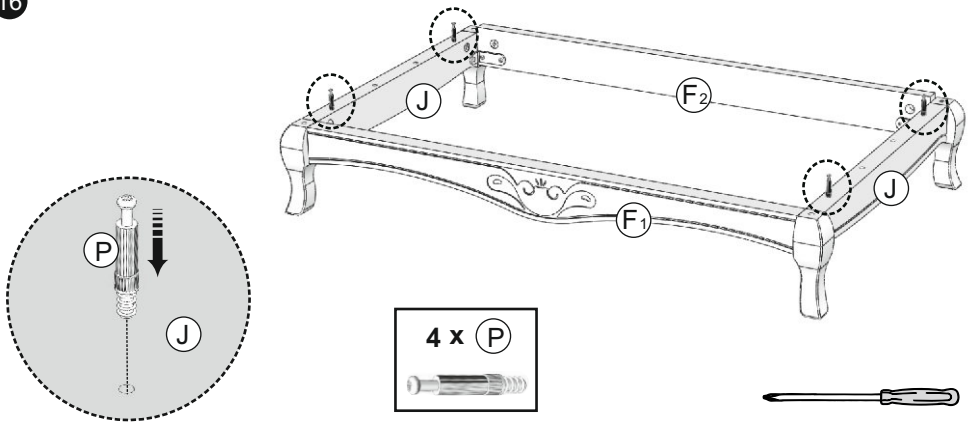

17

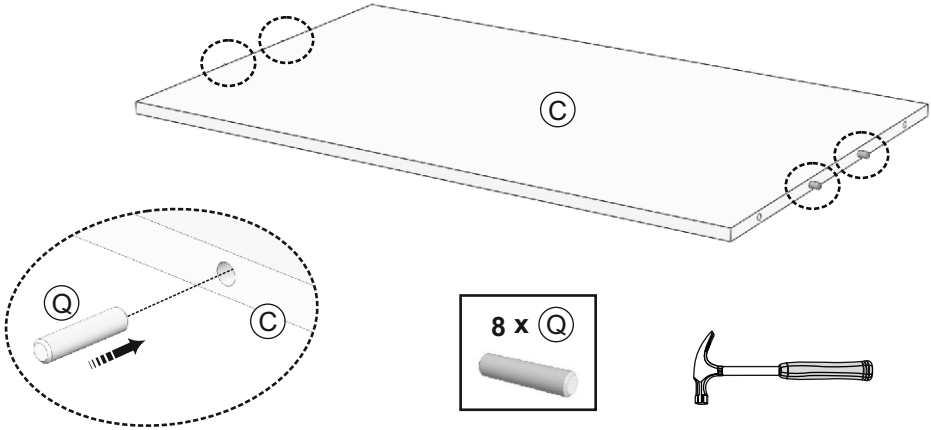

18

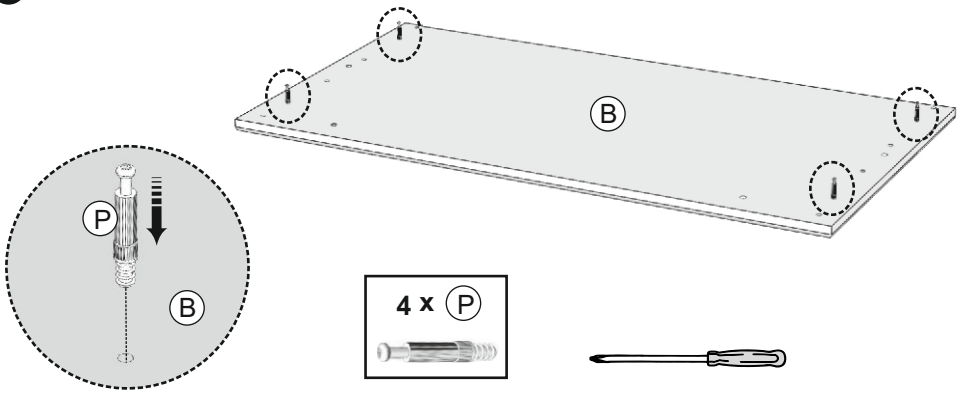

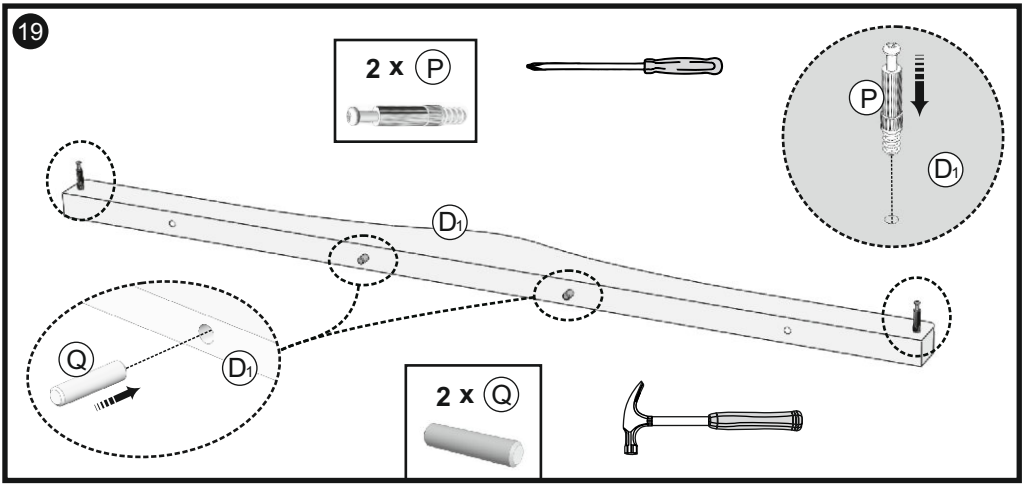
19
2 x P
P
D1
D1
Q
D1
2 x Q

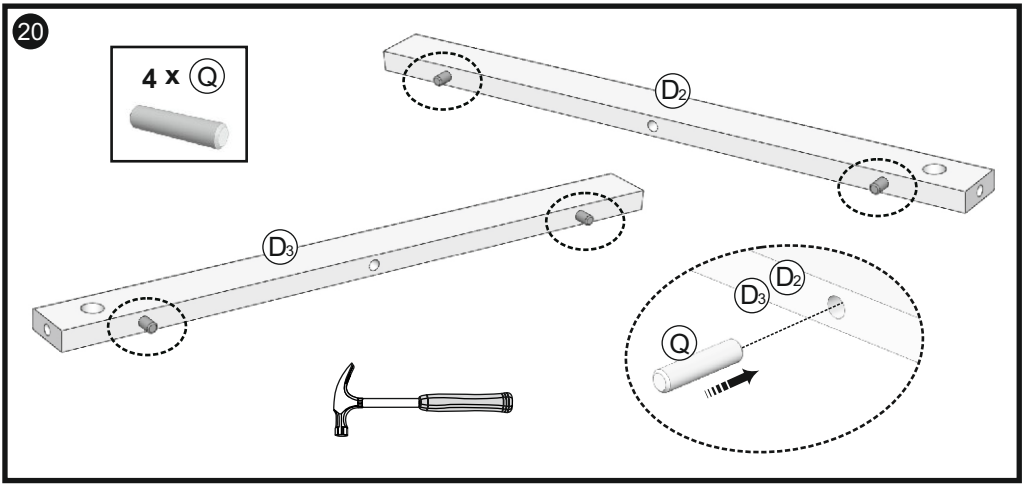
20
4 x Q
D2
D3
D2
D3
Q

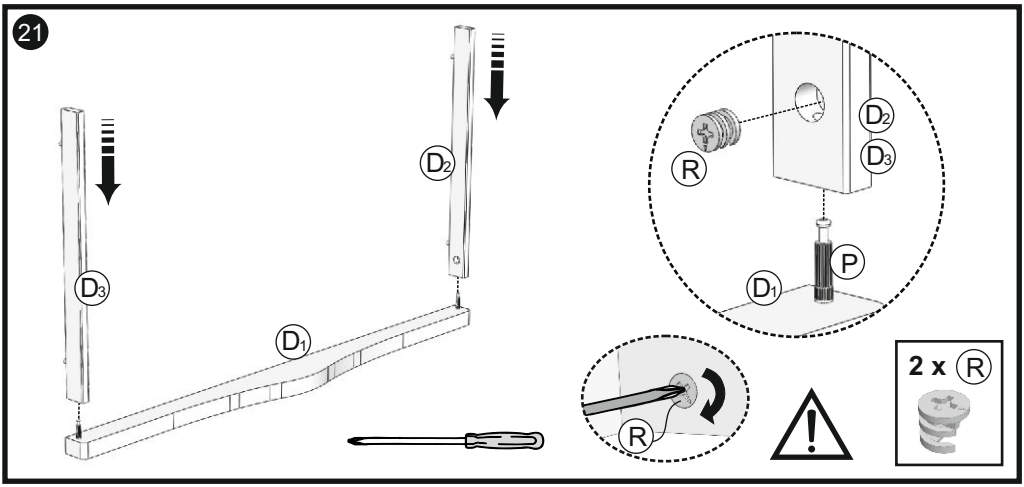
21
D2
D3
D1
D2
D3
R
P
D1
R
2 x R

22

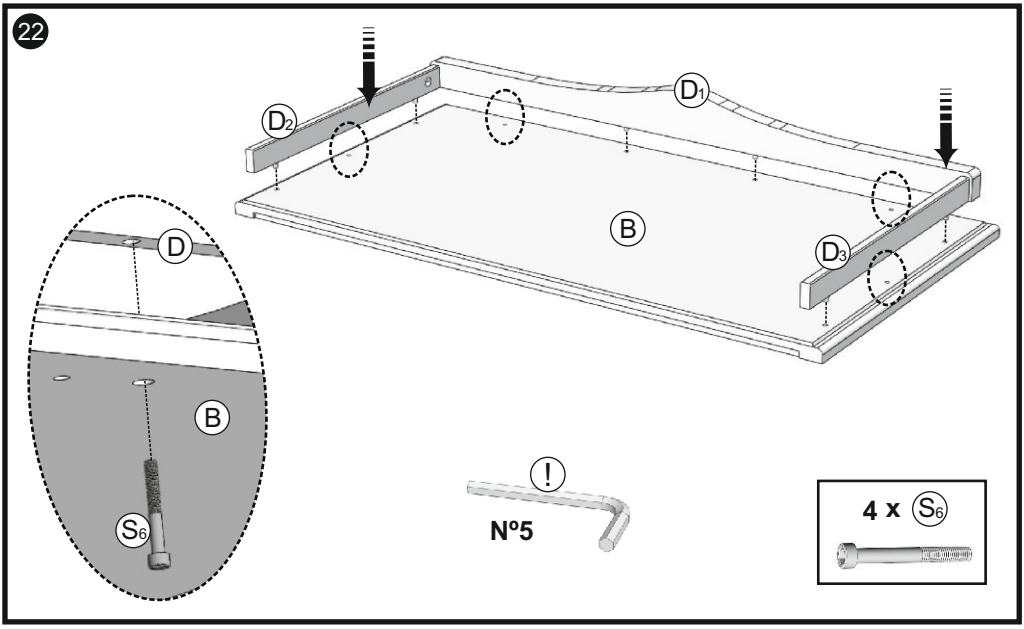

23

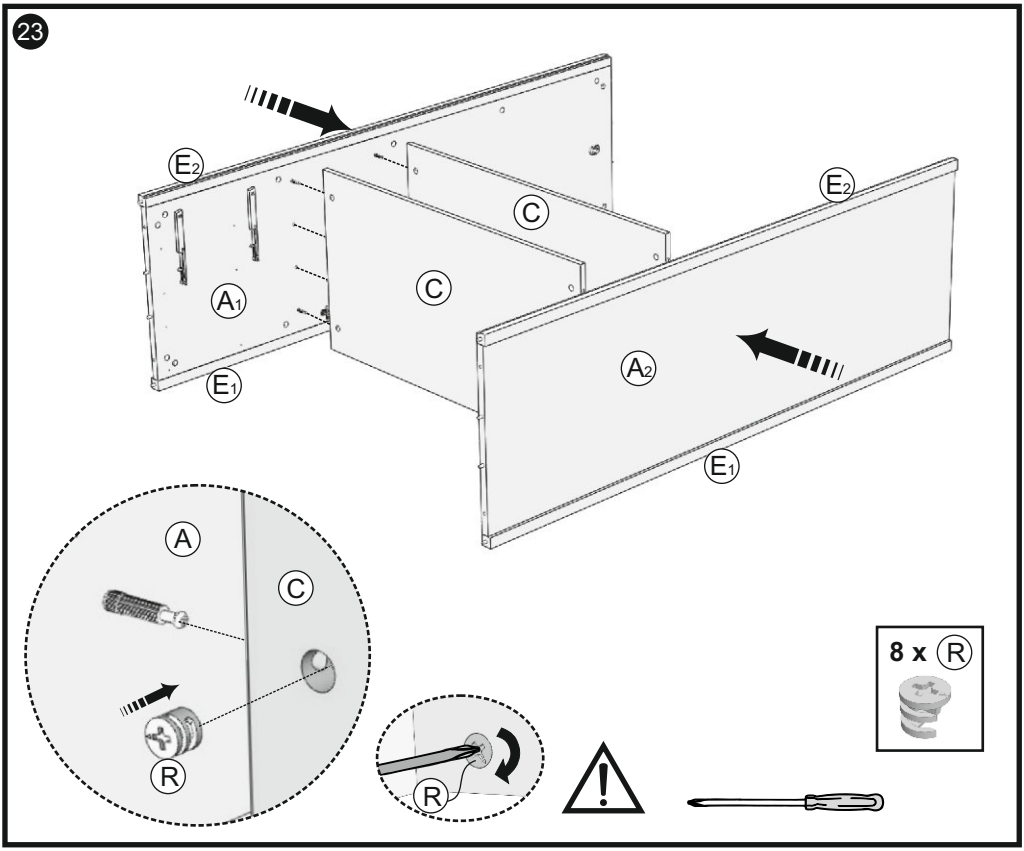

24

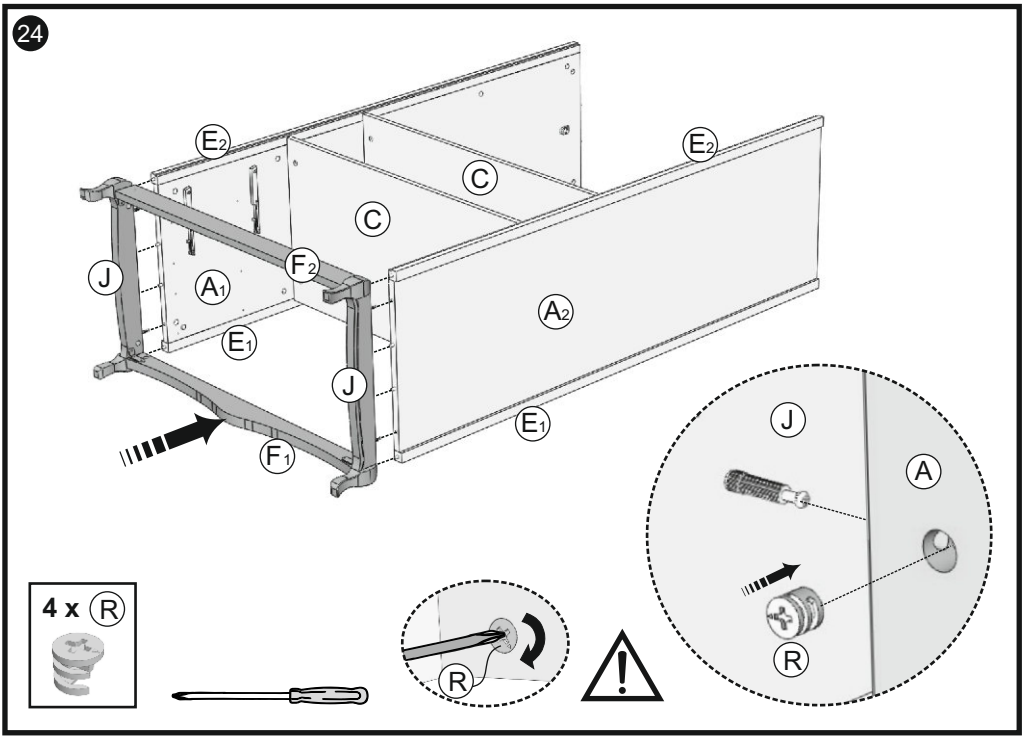

25

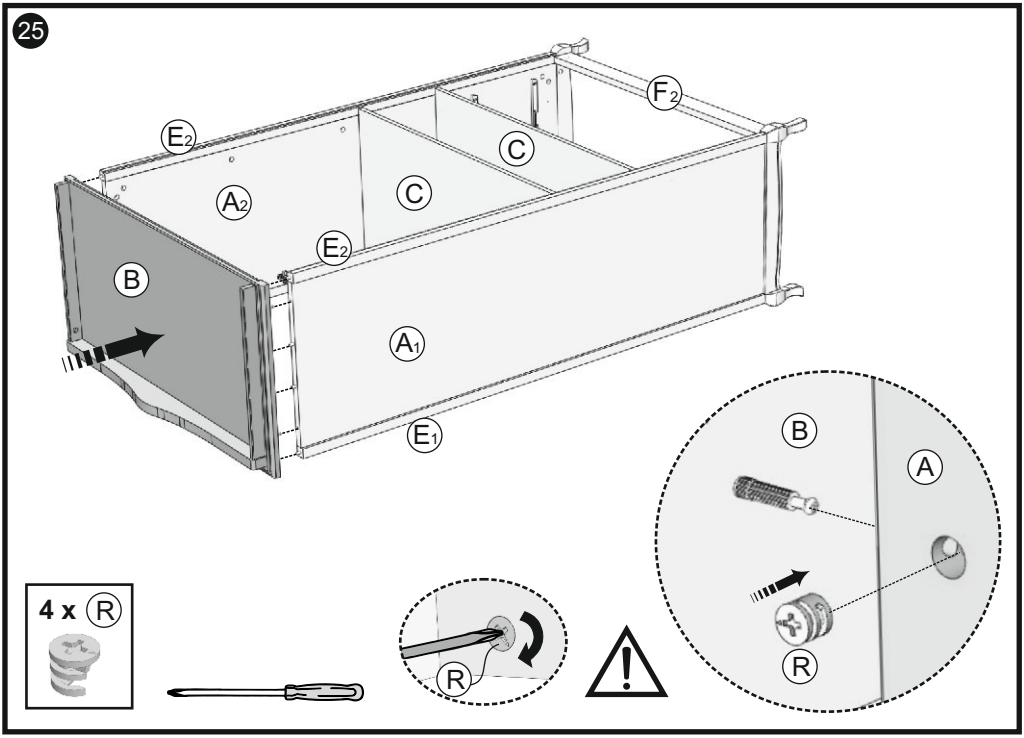

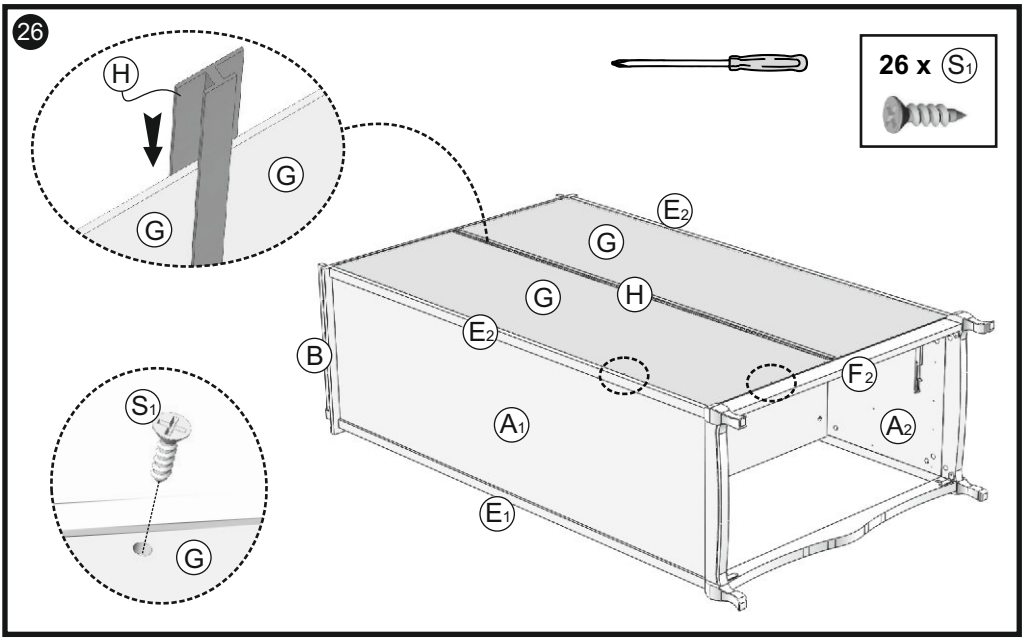
26
26 x S1
H
G
G
E2
G
G
H
E2
B
F2
S1
A1
A2
E1
G

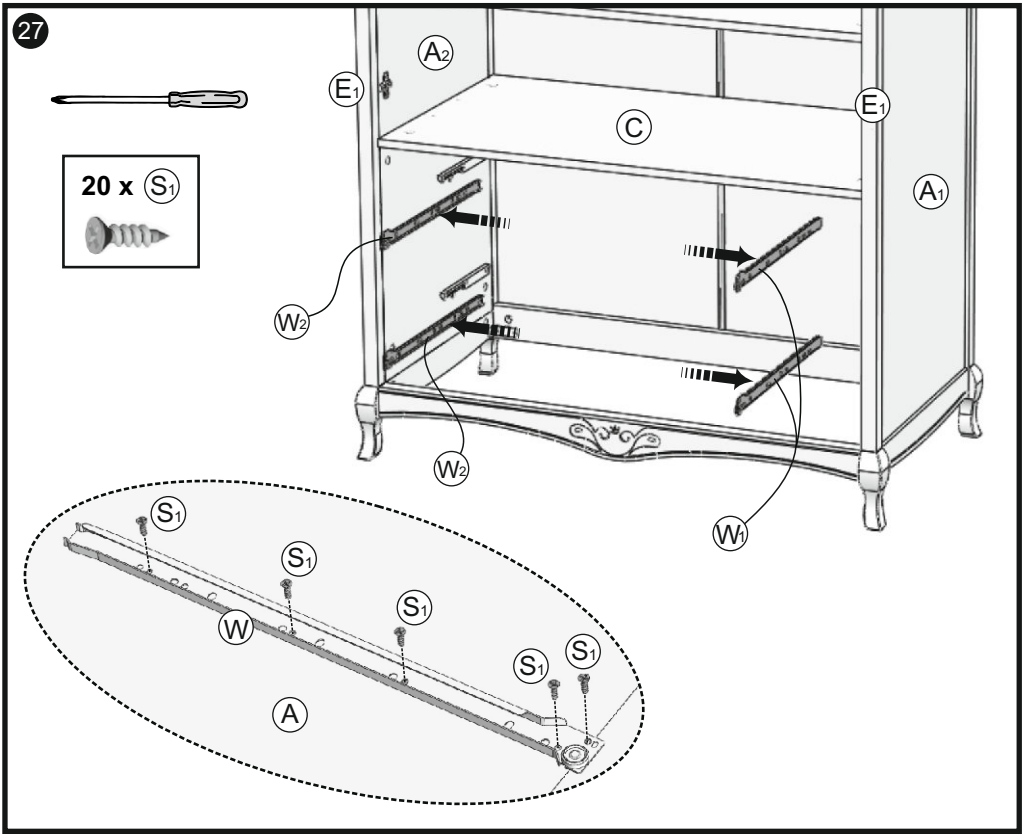
27
20 x S1
A2
E1
E1
C
A1
W2
W2
W1
S1
S1
S1
W
S1
S1
A

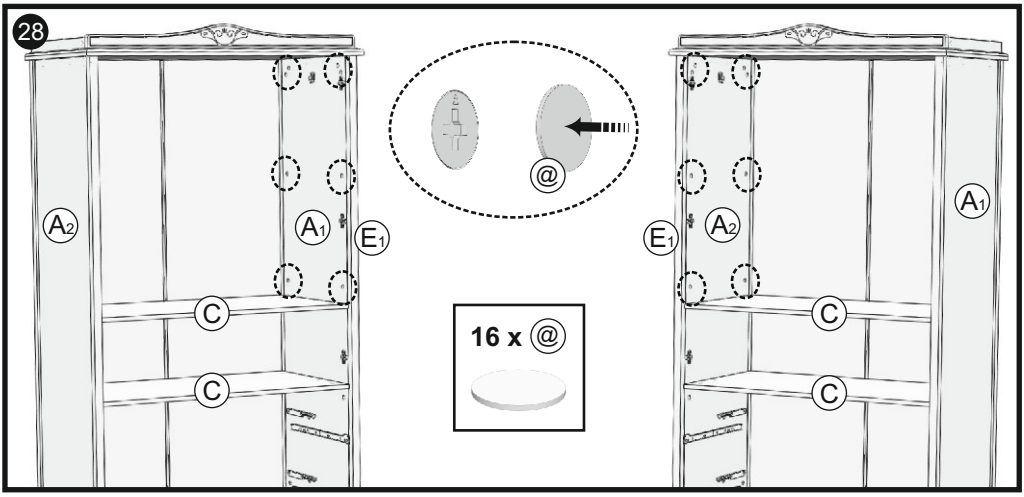
28
A2
A1
E1
C
C
@
16 x @
E1
A2
A1
C
C

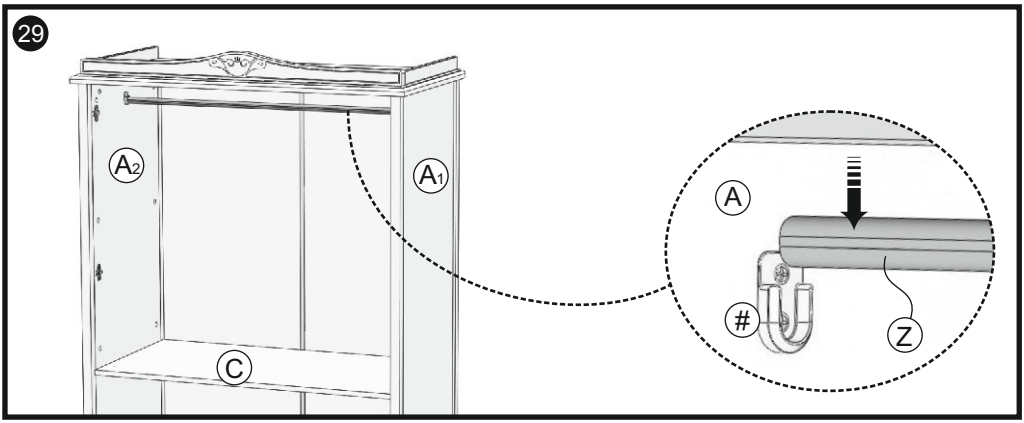
29
A2
A1
C
A
#
Z

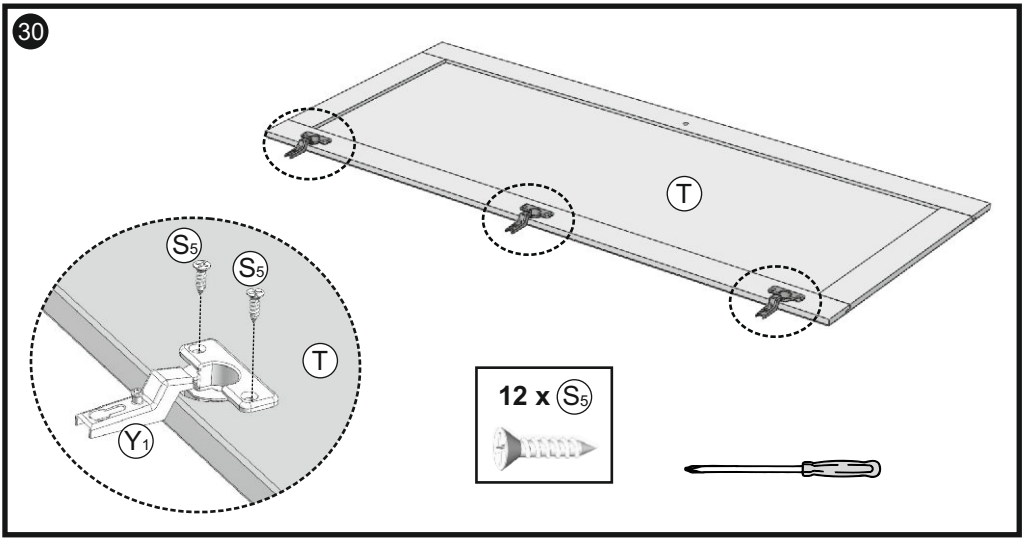
30
T
S5
S5
T
Y1
12 x S5

31

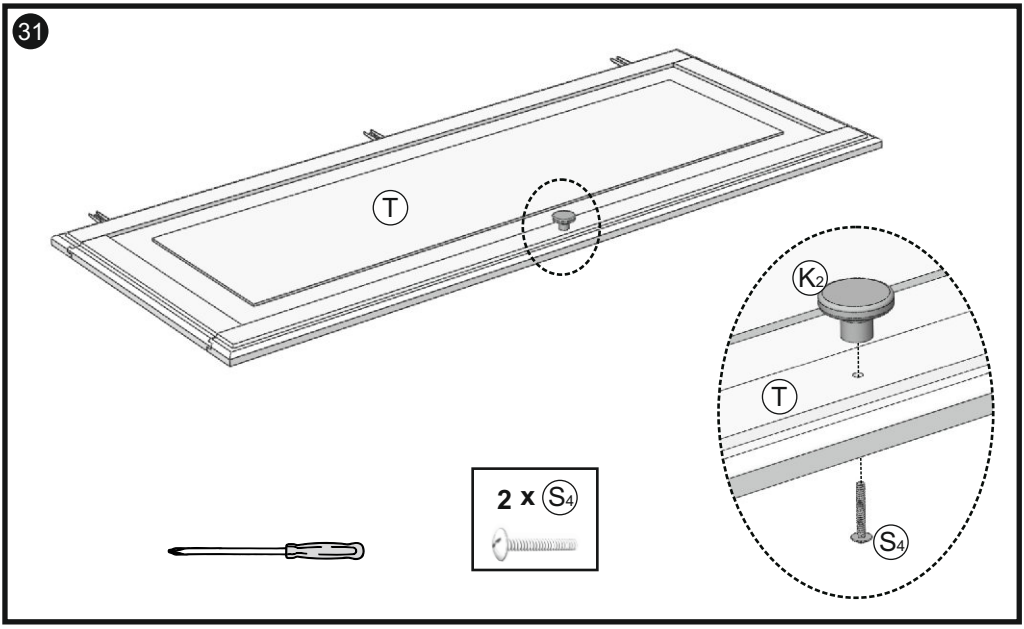

32

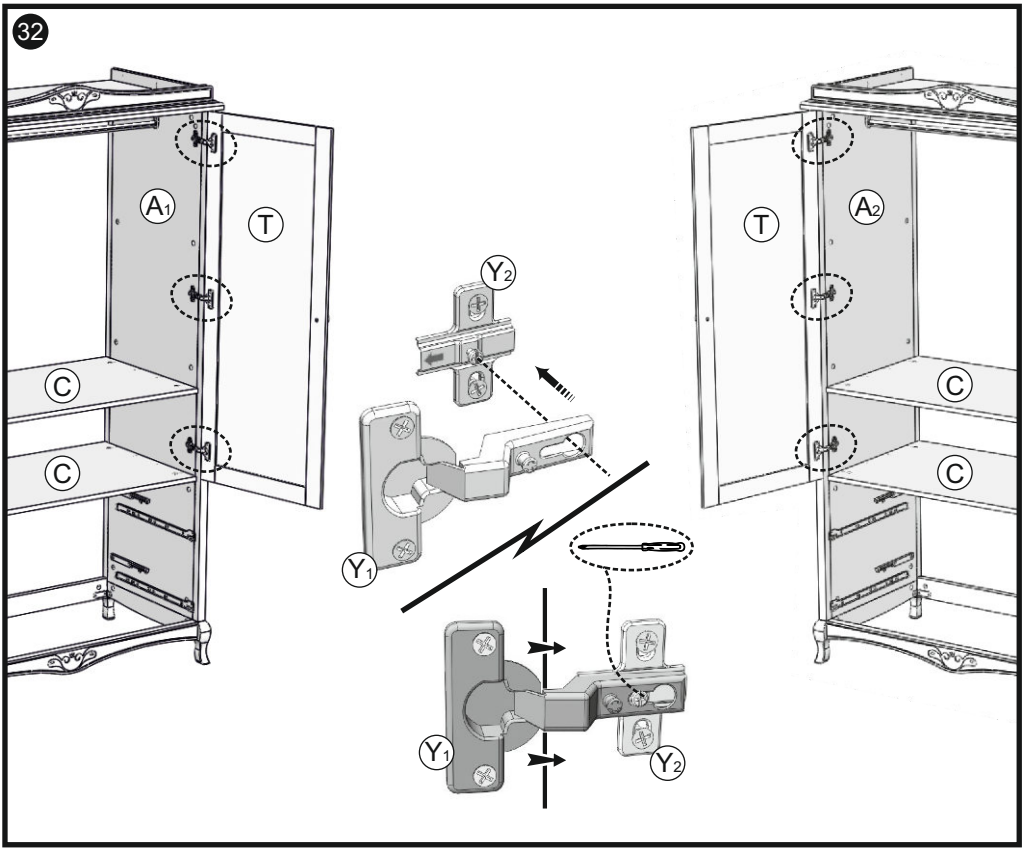

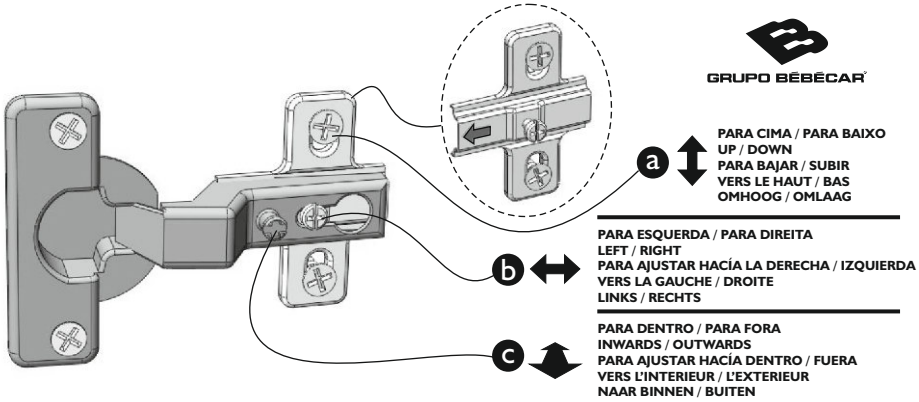

P

a) Estas ranhuras servem para ajustar as portas verticalmente, de forma a ficarem correctamente niveladas.
Nota: Se o móvel tiver gavetas, ajuste as portas de forma a que não toquem nas mesmas.

b) Este parafuso serve para regular a folga entre a porta e o lateral do móvel.

c) Este parafuso permite regular a folga entre as portas e ao mesmo tempo rodar ligeiramente a sua posição, de forma a que fiquem completamente paralelas.

GB

a) The slots on the metal bracket allows you to adjust the doors vertically, so they can be level with each other.
NB: If this product features drawers always adjust the doors upwards, so that it does not interfere with the drawer.

b) The centre screw can be used to adjust the gap between the door and the side of the wardrobe / chest frame.

c) The small screw can be used to adjust the gap between the doors and to slightly rotate their position to ensure they are parallel to each other.

E

a) Las ranuras en la bisagra permiten ajustar las puertas verticalmente para que esten al mismo nivel las dos puertas.
NB: Si este producto incluye cajones. Siempre debe de ajustar las puertas hacía arriba para que no interrumpen el funcionamiento del cajón.

b) El tornillo en el centro se puede utilizar para ajustar el espacio que hay entre la puerta y el lateral del armario.

c) El tornillo pequeño se puede utilizar para ajustar el espacio entre las dos puertas y para girar un poco la puerta asegurándose que las dos puertas estén en posición paralela.

F

a) Les rainures de la fixation en métal permettent d'ajuster la porte verticalement, donc elles peuvent être à niveau l'une l'autre.
NB: Afin d'éviter que les portes ne touchent les tiroirs lorsqu'ils sont ouverts, veuillez ajuster les portes vers le haut à l'aide des vis prévues à cet effet.

b) La vis centrale peut-être utilisée pour régler l'espace entre la porte et le cadre de l'armoire.

c) La petite vis peut-être utilisée pour régler l'espace entre les portes et il est possible de la tourner légèrement pour permettre aux portes d'être parallèles l'une et l'autre.

NL

a) De openingen in de metalen scharnieren laten u toe de deuren verticaal bij te regelen zodat ze in lijn staan met elkaar.
NB: Indien dit product voorzien is van een lade,moet u de deuren steeds naar boven regelen zo dat ze niet tegen de lade schuren.

b) De middelste schroef kan gebruikt worden om de opening tussen de deur en de zijkant van de kast bij te regelen.

c) De kleine schroef kan gebruikt worden om de opening tussen de deuren bij te regelen en hun stand lichtjes te draaien zo dat de deuren paralel met elkaar staan.

GAVETAS
DRAWERS
CAJONES
TIROIRS

2 x

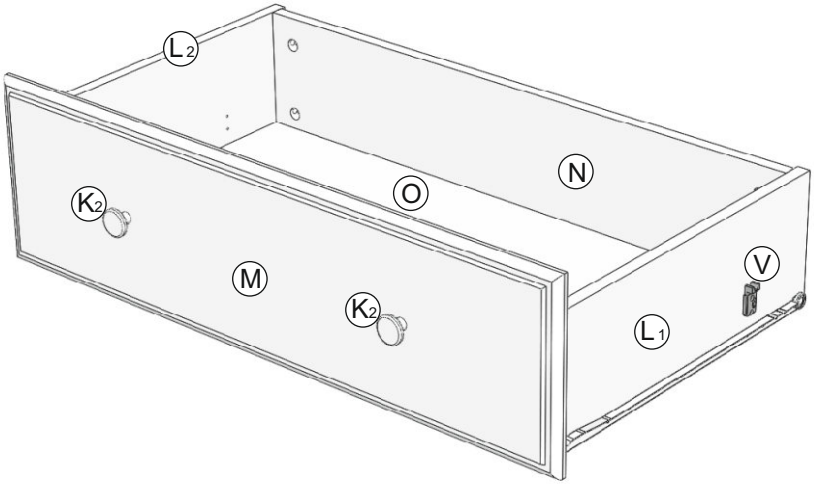

33

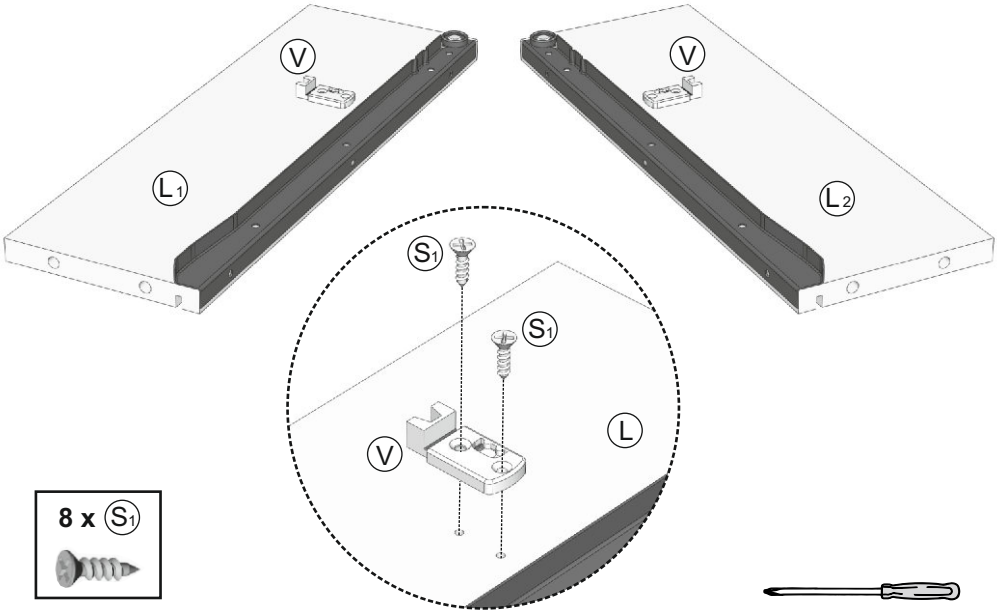

34

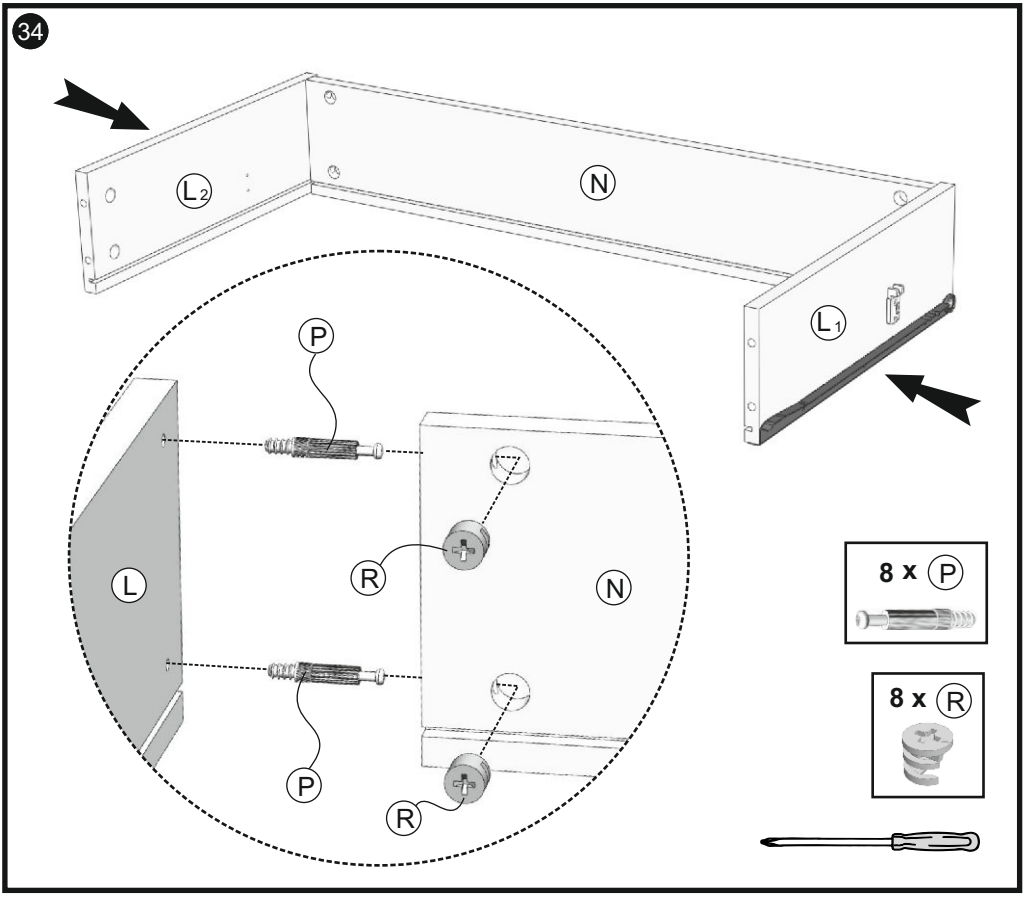

35

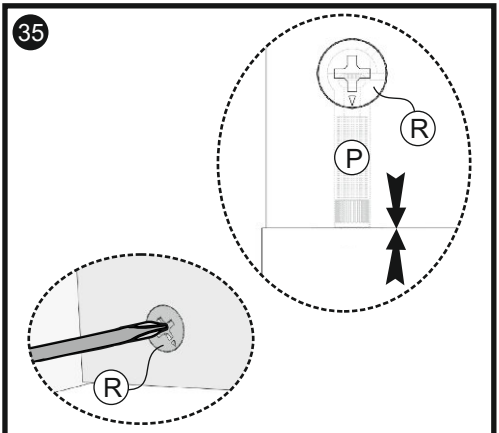

IMPORTANT: Tighten Completely
IMPORTANTE: Apriete Completamente
IMPORTANTE: Apertar Completamente
IMPORTANT: Fixer Completement
BELANGRIJK: Draai Volledig Vast

36

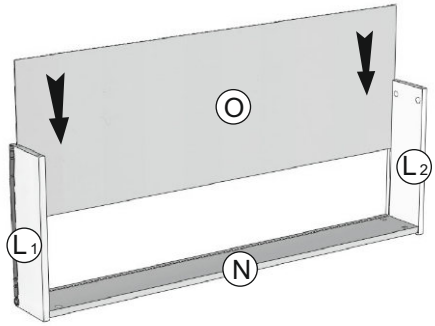

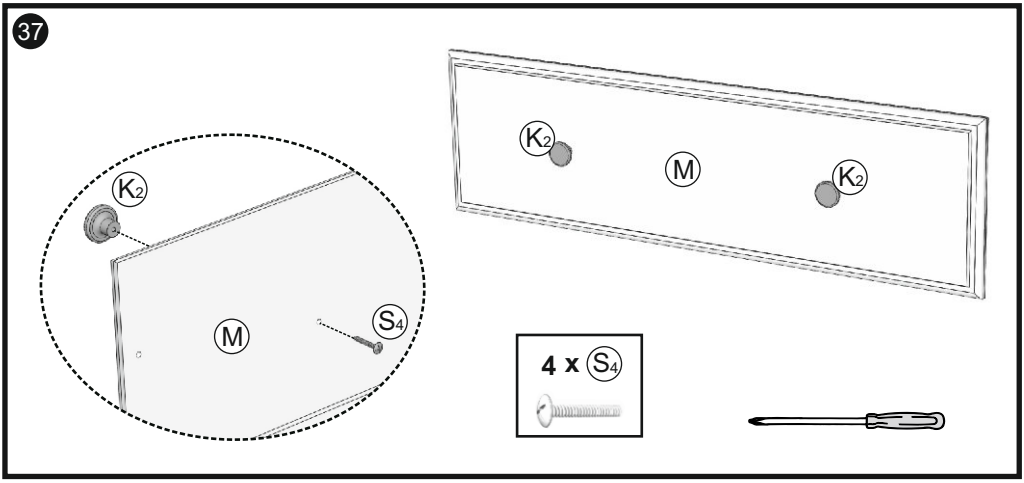
37
K2
M
S4
K2
M
K2
4 x S4

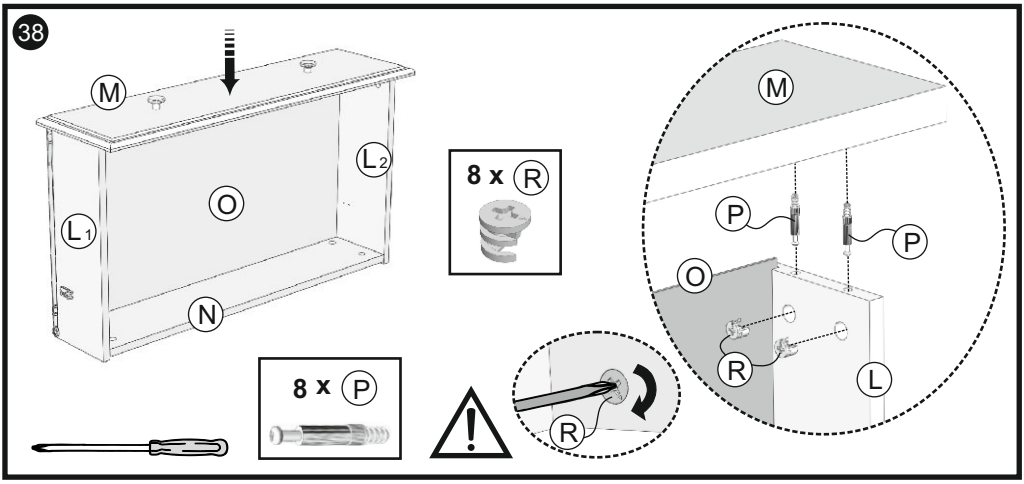
38
M
L2
O
L1
N
8 x R
8 x P
M
P
P
O
R
L
R

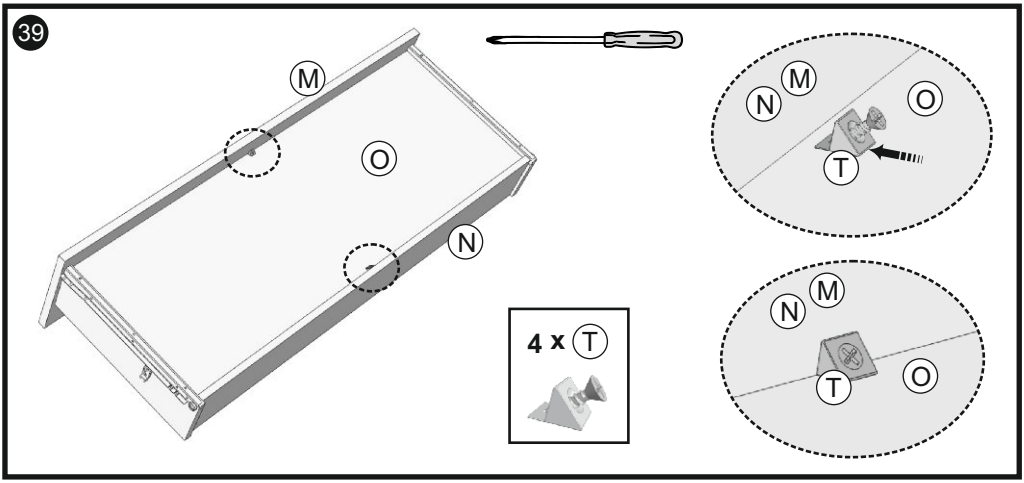
39
M
O
N
4 x T
N
M
O
T
N
M
T
O

40

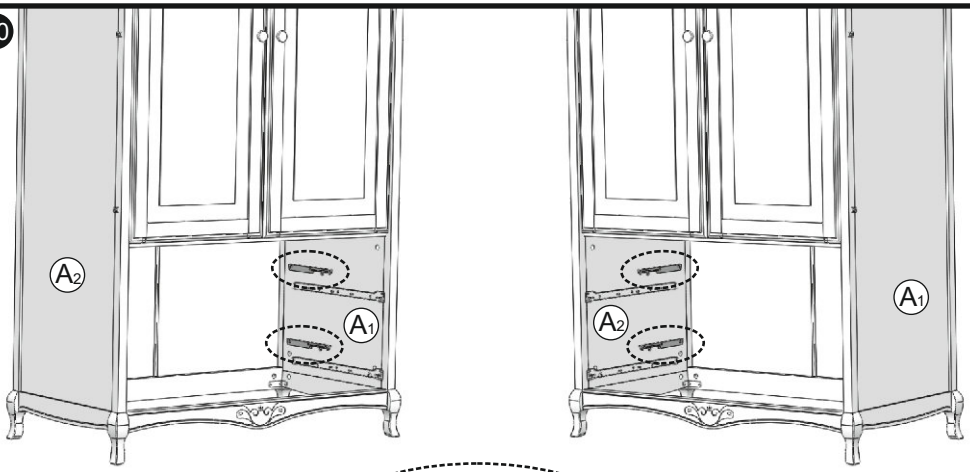

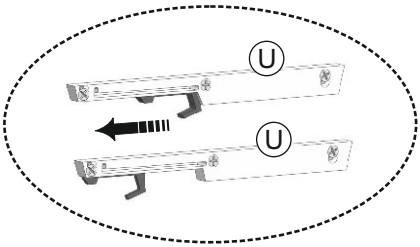

PUSH
EMPUJAR
EMPURRE
POUSSER

41

GB

Do not open more than one drawer at a time.

ES

No abre más de un cajón a la vez.

PT

Nunca abrir mais do que uma gaveta em simultânio.

FR

N'ouvrez pas plus d'un tiroir à la fois.

NL

Open nooit meer dan één lade tegelijkertijd.

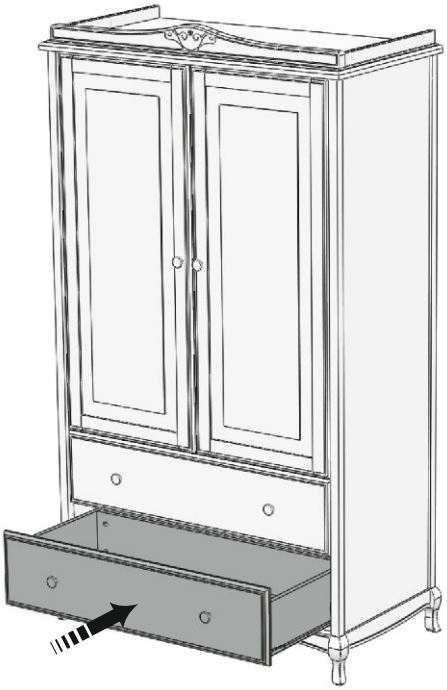

ATENÇÃO **ADVERTENCIA** **ATTENTION**
WARNING **ACHTUNG** **OPGELET**

GB For a smooth function of the shock absorber, verify if it is according to Fig 1, but if it is as showed in Fig 2, please adjust part Ⓥ, follow steps I, II and III.

ES Para el mejor funcionamiento del amortiguador, asegúrese que está posicionado como se ve en el dibujo 1; pero, si está posicionado como se ve en el dibujo 2, por favor, haga el ajuste a la pieza Ⓥ siguiendo los pasos I, II y III.

PT Para o bom funcionamento do amortecedor, verifique se este se encontra de acordo com a Fig.1 , se estiver como na Fig.2 ajuste a peça Ⓥ seguindo os passos I , II e III.

FR Pour que l'amortissuer fonctionne correctement, veuillez à ce que celui-ci corresponde à Fig.1. Dans le cas où il correspond à Fig.2, ajoutez la pièce Ⓥ en suivant les instructions I, II et III.

NL Voor een correcte werking van de schokdemper, controleer of deze overeenkomt met Fig.1. Indien deze overeenkomt met Fig.2, pas het onderdeel Ⓥ aan door de instructies stap I, II en III te volgen.

FIG. 1 FIG. 2

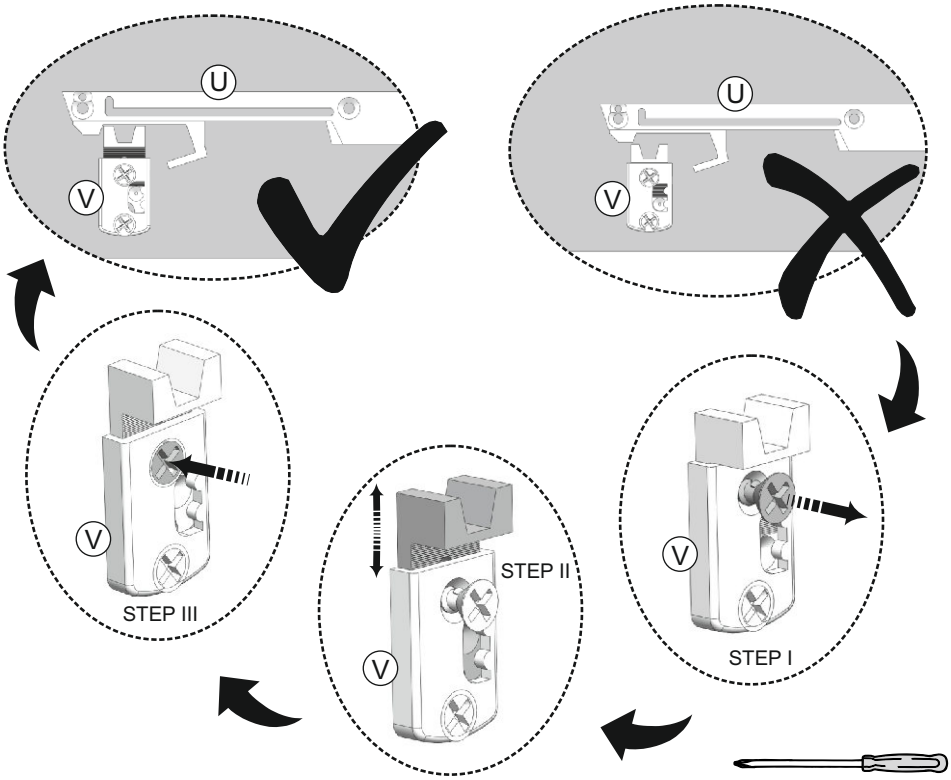

safety strap - cinta de seguridad
fita de segurança - lanière de sécurité
veiligheidslint

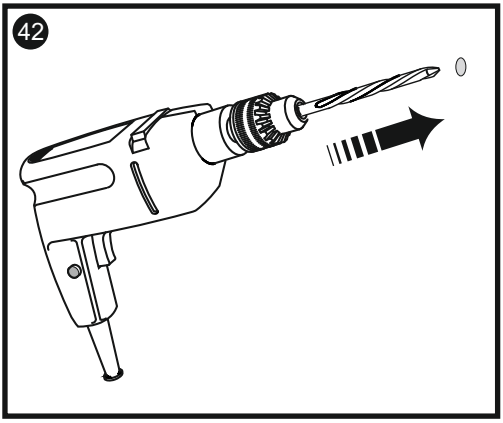

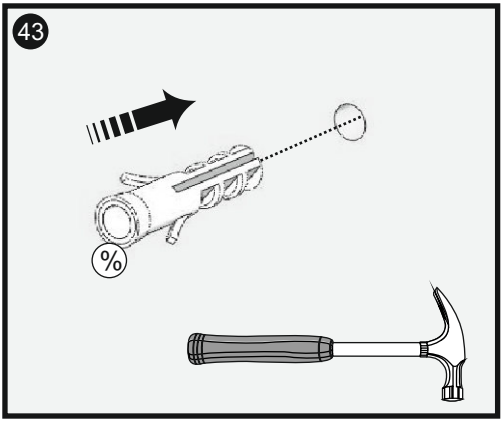

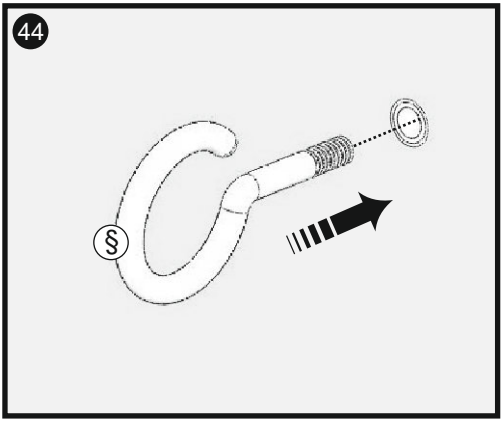

GB

IMPORTANT

We recommend that you secure the furniture to the wall with this safety strap.
This is to prevent the furniture from tipping or falling if a child tries to climb or hang on it.
Different walls require different types of fixings, therefore use fixings suitable for the walls of your home.
The fittings included in this packet are for concrete walls.

ES

IMPORTANTE

Recomendamos que fije el mueble a la pared con la cinta de seguridad. Esto es para evitar el riesgo de que vuelque o caiga el mueble si un niño intenta subirse encima o colgarse del mueble.
Paredes distintas requieren tornillos y tacos distintos. Utilice los tornillos y tacos adecuados para las paredes de su casa; los proporcionados con este kit son para paredes de hormigón.

PT

IMPORTANTE

Recomendamos que fixe os móveis à parede com a fita de segurança incluída, para evitar que tombe se uma criança tentar trepar ou pendurar-se.
Diferentes materiais de parede requerem diferente tipo de ferragens de fixação, use ferragens adequadas para as paredes da sua casa.
As ferragens incluídas são para uma parede de betão.

FR

IMPORTANT

Nous vous recommandons de fixer le meuble au mur avec la laniere. Ceci afin d'eviter que le meuble bouge ou tombe lorsqu'un enfant essaye de grimper sur le meuble ou de s'y accrocher.
Differents murs demandent differents systemes de fixation.
Employez donc les fixations adaptees a votre mur.
La fixation dans ce paquet est prevue pour un mur normal

NL

BELANGRIJK

Wij raden u aan het meubel aan de muur te bevestigen met behulp van het bevestigingslint.
Dit om te vermijden dat het meubel verschuift of omvalt wanneer een kind tracht op het meubel te kruipen of er zich aan vasthangt.
Verschilende muren vragen verschillende bevestigingssystemen; gebruik steeds de aangepaste bevestigingen.
De bevestiging hierbijgevoegd is voorzien voor een normale muur.

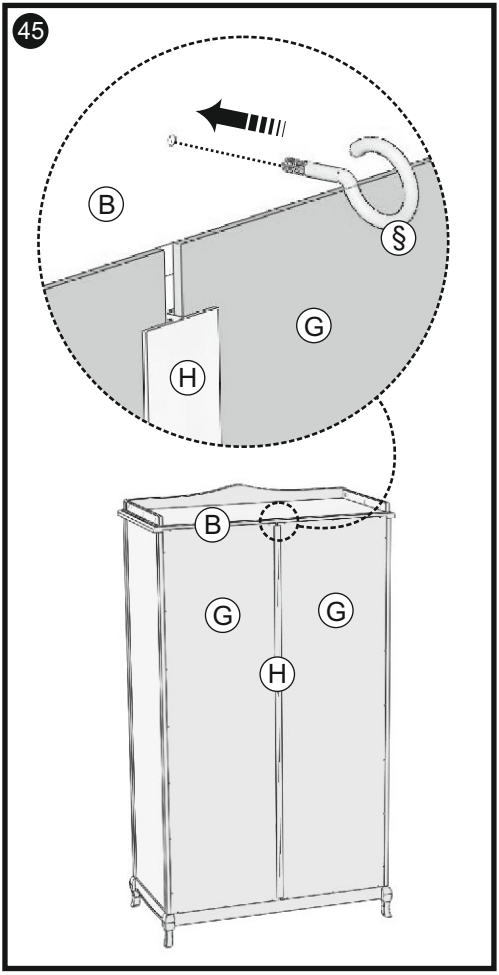

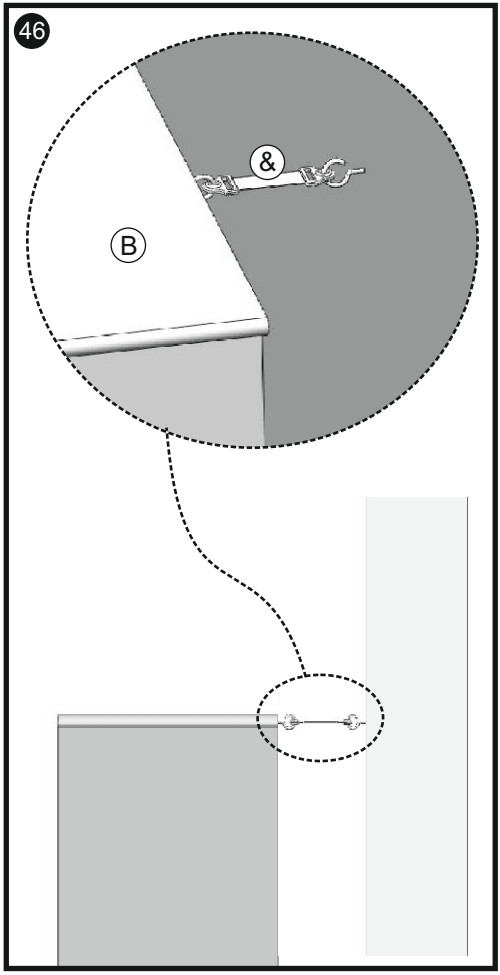

made in europe

GB

IMPORTANT - READ CAREFULLY AND KEEP FOR FUTURE REFERENCE

WARNING

This product is designed with screw fixings, and they should not be removed after assembly.
This product when assembled should not be disassembled.
Ensure the wardrobe is only used on a level surface.
Remember to inspect your wardrobe regularly for wear or accidental damage, and for the security of components. Before using the wardrobe ensure all assembly fixings are properly tightened, and remember to regularly check that they remain so. Loose screws can pinch parts of the body or catch clothing (string or ribbons on dummies etc.), and present a danger of strangulation. If possible , do not place your wardrobe next to a radiator or hot air vent.
It is normal when painting or varnishing natural products such as wood or its derivatives that some variation in colour tone may occur on parts of this product.

WARDROBE CARE

The wardrobe should be wiped with a damp cloth and buffed dry.
The use of abrasive cleaners is not recommended. Simply wipe clean and buff with a soft dry cloth.
Careless handling or movement of wooden furniture can damage it.

GUARANTEE

All TRAMA products have a period of guaranteed subject to the local law of the country in which it is being sold, from the date of purchase, against mechanical defects which will be repaired, or parts replaced free of charge within this period. This is conditional upon the product having been used for the purpose for which it was designed and no liability is accepted for defects arising out of fair wear and tear, undue force, neglect or accident.
In furtherance of their policy of continuous product development TRAMA reserve the right to make specification and design changes.

ES

IMPORTANTE - LEER ATENTAMENTE Y GUARDAR PARA FUTURO USO

ADVERTENCIA

Este producto ha sido diseñado con tornillos que, como componentes, no deben de sacar una vez montado.
Este producto, una vez montado, no debe ser desmontado.
Asegúrese que utilice el armario solamente en superficies planos o horizontales.
Recuerde inspeccionar el armario periódicamente por desgaste o daños accidentales y por la seguridad de sus componentes. Antes de usar el armario, asegúrese que las partes de montaje estén bien apretados y recuerde inspeccionar regularmente para que se mantengan así. Los tornillos sueltos pueden enganchar a las partes del cuerpo del niño ó a la ropa (lazos, cordones, etc...) y introducir peligro de estrangulación.
Si es posible, no ponga el armario cerca de ningún radiador o salida de aire caliente.
Cuando se aplica pintura o barniz a productos naturales como la madera o sus derivados, es normal que aparezcan variaciones en el tono del color en partes este artículo.

EL MANTENIMIENTO DE EL ARMARIO

El armario se debe limpiar con un trapo ligeramente húmedo y secada suavemente. El uso de productos de limpieza abrasivos no se recomienda. Simplemente limpiar y secar con trapo suave. Manejar o mover muebles de madera sin cuidado puede causar daños.

GARANTIA

Todos los productos TRAMA están garantizados por el período establecido en la normativa vigente contra defectos de fabricación. Los mismos serán reparados o sustituidas las piezas averiadas durante ese periodo. TRAMA no aceptará reclamaciones por daños causados por resultado de una utilización contraria a las instrucciones, bien como negligencias o accidentes.
En continuación de su política de desarrollo constante de sus productos,
TRAMA se reserva el derecho de modificar dibujos o especificaciones de sus productos.

PT

IMPORTANTE - LER ATENTAMENTE E GUARDAR PARA FUTURA REFERÊNCIA

ATENÇÃO

Este produto é fixo com parafusos, e os mesmos não deverão ser retirados depois de completamente apertados. Este produto, uma vez montado, não deverá ser desmontado.
É aconselhável usar o armário apenas em superfícies planas. Faça uma inspecção periódica para certificar-se que as gavetas funcionam correctamente e que os restantes componentes estão em bom estado.
Antes de usar o armário certifique-se que todos os componentes estão bem montados e apertados, verifique regularmente o armário para que se mantenha nesse estado. Parafusos mal apertados podem arranhar o bebé ou caçar a roupa, cordões, fios das chupetas, etc. provocando assim perigo de estrangulamento.
Não deverá utilizar o armário junto a um radiador ou ventilador de ar quente.
Face ás diferente matérias primas utilizadas neste produto, madeira e ou seus derivados, pode existir uma variação na tonalidade da cor nos diferentes elementos deste artigo.

LIMPEZA

Para limpar o armário utilize um pano húmido e para a enxugar um pano macio. Nunca use agentes de limpeza abrasivos.
O descuido na utilização da mobília de madeira pode causar danos à mesma.

GARANTIA

Todos os produtos TRAMA estão garantidos de acordo com a lei em vigor contra defeitos de fabrico. Os mesmos serão reparados ou substituídas as peças avariadas durante esse período. A TRAMA não aceitará reclamações por danos causados, em resultado de uma utilização contrária às instruções, bem como negligências ou acidentes.
A TRAMA reserva o direito de modificar desenhos ou especificações dos seus produtos sempre que entenda conveniente.

FR

IMPORTANT - LIRE ATTENTIVEMENT ET GARDER POUR UN USAGE FUTUR

ATTENTION

Ce produit a été dessiné pour être assemblé à l'aide de vis, et celles-ci ne devront en aucun cas être retirées après son assemblage. Ce produit une fois assemblé ne doit pas être démonté.
Assurez-vous que l'armoire se trouve sur un sol plan.
Contrôlez régulièrement votre l'armoire: usure ou dégâts et vérifiez la sécurité des composants.
Avant d´utiliser l'armoire, vérifiez que toutes les vis soient bien serrées, et n´oubliez pas de répéter cette vérification régulièrement. Des vis mal vissées peuvent pincer certaines parties du corps ou rester accrochées dans les vêtements (ficelle ou ruban sur les sucettes etc.) et présenter un danger de strangulation.
Ne jamais placez votre l'armoire près d´une source de chaleur.
Une différence de couleur sur les elements de ce produit est possible par la peinture ou le vernissage des produits naturels comme le bois.

ENTRETIEN

Entretenez l'armoire à l'aide d'un chiffon humide. Séchez ensuite. N'employez jamais des produits abrasifs.
Prenez attention en déplacent l'armoire car il y a risque d´endommager les meubles en bois.

GARANTIE

Tous les produits TRAMA sont garantis pendant une période légalement prévue dans le pays d'achat, à partir de la date d'achat contre les défauts de mécanisme qui seront réparés ou remplacés pendant cette période. TRAMA ne reconnaît pas les défauts causés par un emploi contraire aux instructions, négligence d'entretien ou accidents.
TRAMA se réserve le droit de modifier les dessins et spécifications de ses produits.

NL

BELANGRIJK - AANDACHTIG LEZEN EN BIJHOUDEN VOOR EEN LATER GEBRUIK

WAARSCHUWING

Dit product is ontworpen voor schroefbevestiging. Deze mogen na montage niet meer verwijderd worden.
Eens geassembleerd mag dit product niet meer gedemonteerd worden.
Vergewis U ervan dat de kast enkel gebruikt wordt op een horizontale oppervlakte.
Controleer uw kast regelmatig op slijtage of eventuele schade , en op de veiligheid van de onderdelen.
Voor dat U het kast gebruikt zie na dat alle vijzen korrekt zijn aangedraaid. Zie dit regelmatig na.
Een vijs die niet genoeg aangespannen is kan uw kindje kwetsen of blijven haperen in kledingstukken (bv koordjes om tut vast te houden) en zou kunnen leiden tot ophanging. Indien mogelijk,plaats uw kast niet in de nabijheid van een radiator of warme luchtbron.
Een kleurverschil op onderdelen van dit product is mogelijk door het schilderen of vernissen van natuurlijke producten zoals hout.

ONDERHOUD

De kast moet onderhouden worden met een vochtige doek en daarna drooggewreven. Gebuik geen schuurmiddelen Wrijf gewoon droog met een zachte doek. Onzorgvuldig gebruik van een houten meubel kan schade eraan veroorzaken.

WAARBORG

Alle TRAMA produkten zijn gewaarborgd, gedurende de wettelijk voorzien periode in het land van aankoop, vanaf de datum van aankoop, tegen mechanische fouten die hersteld of vervangen zullen worden gedurende deze periode. TRAMA erkent geen enkele fout te wijten aan een verkeerd gebruik, verwaarlozing van onderhoud of ongevallen.
TRAMA houdt zich het recht voor de dessins en specificaties van zijn produkten te wijzigen.

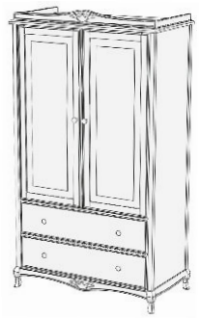

PORTUGAL

BÉBÉCAR - UTILIDADES PARA CRIANÇA, S.A.
RUA DOMINGOS OLIVEIRA SANTOS, 62
APARTADO 8
4509-903 CALDAS DE S.JORGE (PORTUGAL)
TELEF: 256 910400
FAX: 256 911346
E-mail: info@bebecar.com
www.bebecar.com

FABRICADO EM PORTUGAL

GREAT BRITAIN

BÉBÉCAR UK LTD.
ROBERTSON HOUSE, NORTH WALSHAM.
NORFOLK, NR28 0BX
TELE: SALES 01692 408801
SERVICE 01692 408807
FAX: 01692 500176
E-mail: sales@bebecar.co.uk
www.bebecar.co.uk

MADE IN PORTUGAL

ESPAÑA

BÉBÉCAR ESPAÑOLA, S.L.
C/ MARCHES, S/N PARCELA 74
APARTADO DE CORREOS Nº 1115
POLIGONO INDUSTRIAL
45007 TOLEDO (ESPAÑA)
TELEF: (925) 241474
FAX: (925) 241633
E-mail: bebecar@bebecarespanola.es

FABRICADO EN PORTUGAL

FRANCE

BÉBÉCAR FRANCE SARL
208 AVENUE DU GÉNÉRAL LECLERC
95480 PIERRELAYE
FRANCE
TELEF: 00 33 9 51261673
00 33 7 82717556
FAX: 00 33 9 56261673
E-mail: service.france@bebecar.com

FABRIQUÉ AU PORTUGAL

TRAMA®

ITX000002695 - 06/2016 - IM02695/0

www.bebecar.com